WYCIĄG GÓRNY

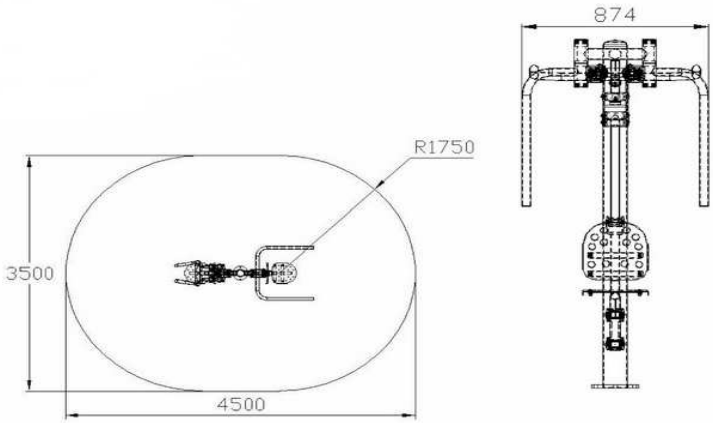

Zastrzega się wszelkie prawa wynikające z Ustawy o prawie autorskim.
Rysunek niniejszy nie może być w całości lub w części przerysowany,
uzupełniony lub odstąpiony komukolwiek, bez pisemnej zgody firmy KR Studio

KR STUDIO
PRACOWNIA ARCHITEKTONICZNA
RAFAŁ OWCZAREK
39-200 D Ę B I C A
UL. LIGĘZÓW 4 4
TEL . 603 79 92 01

Temat:	**Projekt montażu elementów małej architektury w miejscu publicznym (placu zabaw i miejsca sportowo- rekreacyjnego) w/g programu OSA 2018.**			
Inwestor:	**Gmina Ostrów , 39-103 Ostrów**			
Lokalizacja:	**Ocieka dz. nr ewid. 2270/4, obr 0005 Ocieka, jedn. ewid. 181502_2 Ostrów**			Skala: 1 : 50
Przedmiot rysunku:	**WYCIĄG GÓRY**	Uprawnienia projektowe:	Podpis:	Data opracowania: II 2018 r.
Projektował:	mgr inż. arch. Rafał Owczarek uprawnienia budowlane do projektowania bez ograniczeń w specjalności architektonicznej	A-01/02		Nr rysunku:
Opracowała:	Teresa Wiktor			A6