# JEŹDZIEC

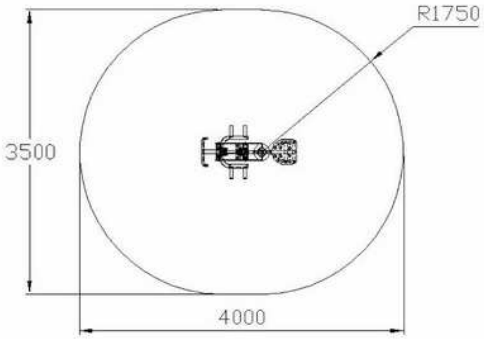


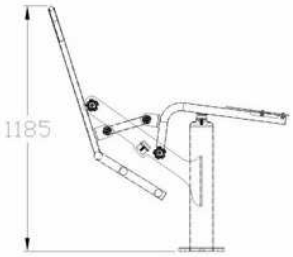


Zastrzega się wszelkie prawa wynikające z Ustawy o prawie autorskim.
Rysunek niniejszy nie może być w całości lub w części przerysowany,
uzupełniony lub odstąpiony komukolwiek, bez pisemnej zgody firmy KR Studio

KR STUDIO
PRACOWNIA ARCHITEKTONICZNA

RAFAŁ OWCZAREK
39-200 D Ę B I C A
UL. LIGĘZÓW 4 4
TEL . 603 79 92 01

| | | | | |
|---|---|---|---|---|
| Temat: | **Projekt montażu elementów małej architektury w miejscu publicznym (placu zabaw i miejsca sportowo- rekreacyjnego) w/g programu OSA 2018.** | | | |
| Inwestor: | **Gmina Ostrów , 39-103 Ostrów** | | | |
| Lokalizacja: | **Skrzyszów dz. nr ewid. 218/22, obr 0007 Skrzyszów, jedn. ewid. 181502_2 Ostrów** | | | Skala: 1 : 50 |
| Przedmiot rysunku: | **JEŹDZIEC** | Uprawnienia projektowe: | Podpis: | Data opracowania: II 2018 r. |
| Projektował: | mgr inż. arch. Rafał Owczarek<br>uprawnienia budowlane do projektowania bez ograniczeń w specjalności architektonicznej | A-01/02 | | Nr rysunku: A3 |
| Opracowała: | Teresa Wiktor | | | |